Схема устройства оконного проема Пр-1

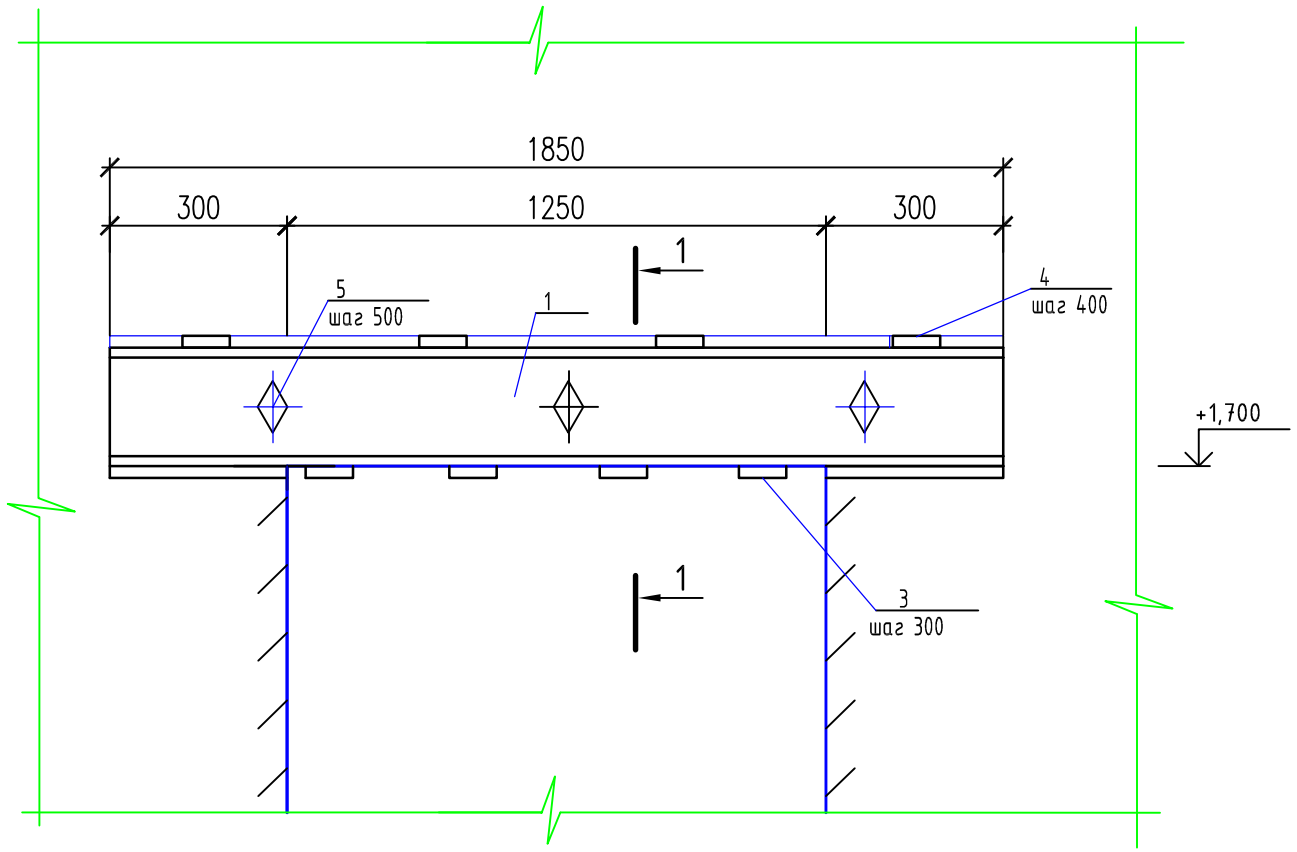

1-1

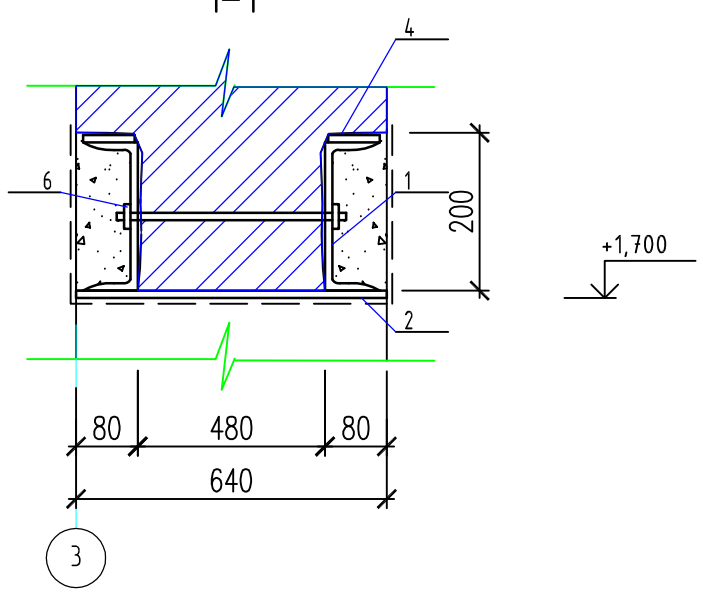

Спецификация элементов

Марка, поз.	Обозначение	Наименование	Кол. шт.	Масса ед., кг	Примеч.
		Проем Пр-1	2		
1	ГОСТ 8240-89	[20 L=1850	2	34,04	
2	ГОСТ 19903-74*	-8х640х300	2	12,06	
3	ГОСТ 19903-74*	-8х80х640	4	3,24	
4	ГОСТ 19903-74*	-8х40х80	8	0,201	
5	ГОСТ 24379.1-80	Шпилька 3М16х600ВСт3пс2	4	0,57	
6	ГОСТ 5915-81*	Гайка М16	8	0,033	

1. Проем Пр1 замаркирован на листе 14,17.
2. Перед началом работ по пробивке проема вывесить перекрытия при помощи временных стоек.
3. Перемычку устанавливать в следующей последовательности:
- с одной стороны разметить отверстия в стене по отверстиям на швеллере;
- просверлить в стене перфоратором 4 отверстия Ш16мм;
- пробить с одной стороны штрабу, установить швеллер, установить болты;
- пробить штрабу со второй стороны, установить швеллер , перемычку стянуть болтами с шайбами до максимального усилия, воспринимаемого резьбой, шайбы и гайки приварить;
- между вышележащей кладкой и швеллером забить металлические клинья (поз.4) так, чтобы нагрузка от кладки передавалась на швеллер;
- к разборке кладки проемов приступить не ранее, чем через трое суток после установки перемычки, осверливая или вырезая из стены участки не более 500х500мм, обрушение вырезаемых участков на перекрытие не допускается, смещение проема в любую сторону категорически запрещается;
- после пробивки проема снизу к швеллерам приварить полосы;
- перемычку обтянуть стальной плетеной сеткой 1-Р-15-1.6 ГОСТ5336-80*
4. Сварку производить электродами типа Э-42 ГОСТ 9467-75*.Высота шва 4мм.
5. Ниши заполнить цементным раствором М100 с кирпичным боем. Перемычку оштукатурить по сетке Р-15-1,6 по ГОСТ 5336-80*, расход 2,5 м2.

Изм.	Кол.уч.	Лист	N док.	Подпись	Дата
		нов.			

МК 002/01-08-Р-А АС

МОУ "Гимназия N6" по ул. Федосеева, 16 в Кировском районе г.Перми

Разработ.	Лызев	
Проверил		
ГИП	Чумаков	

Капитальный ремонт здания гимназия N6 (лит. А)

Стадия	Лист	Листов
Р	52	

Проем Пр1

"ООО ПРОМАКС"

Взам.инв N | Подп.и дата | инв.N подл

Копировал | Формат А3