Схема системы отопления

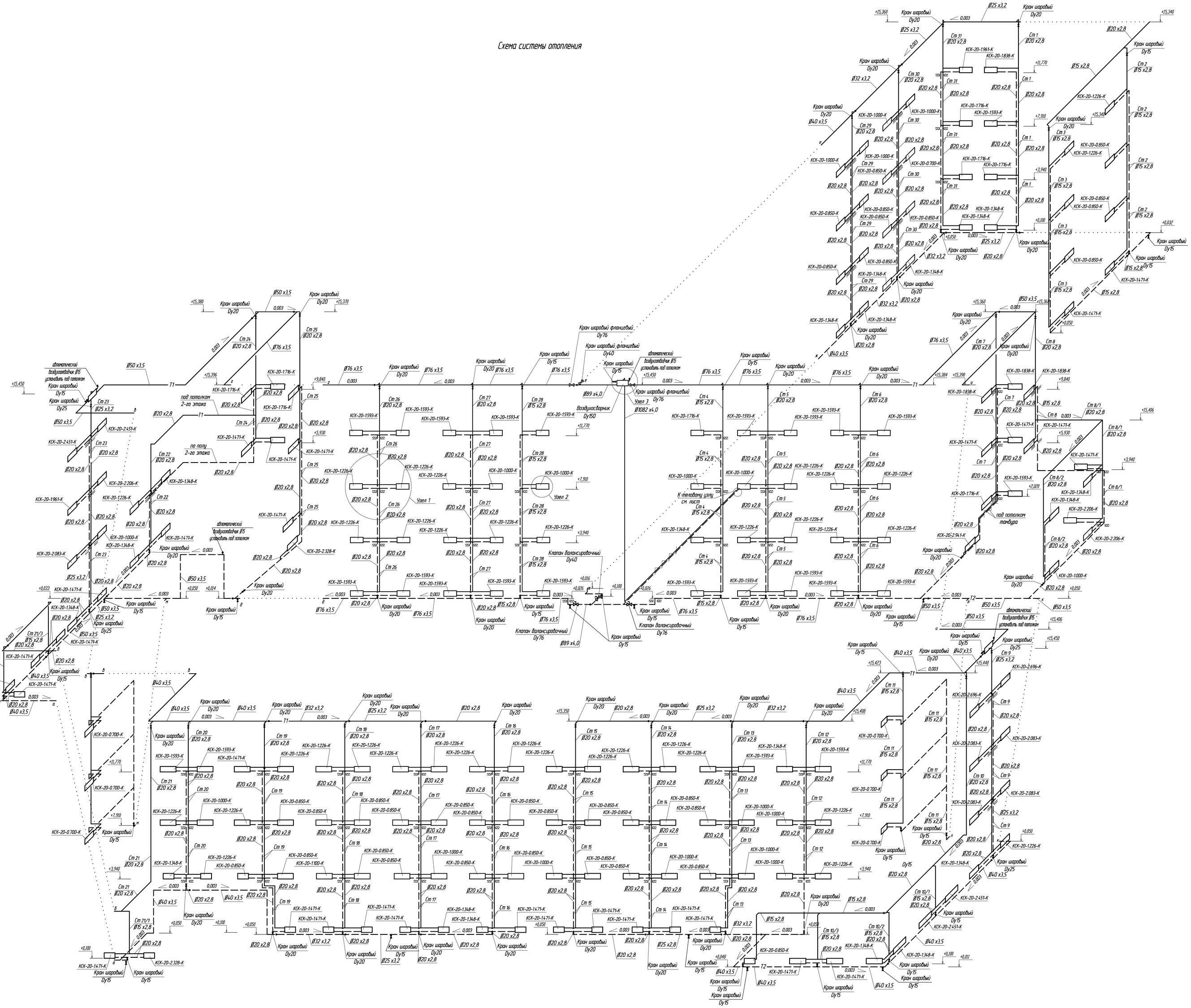

Узлы прохода через перекрытия, стенки, перегородки

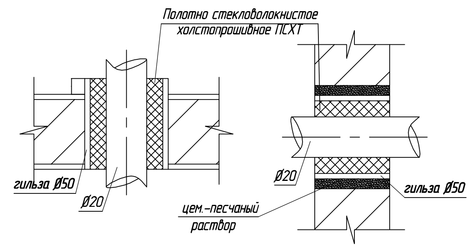

Узел 1

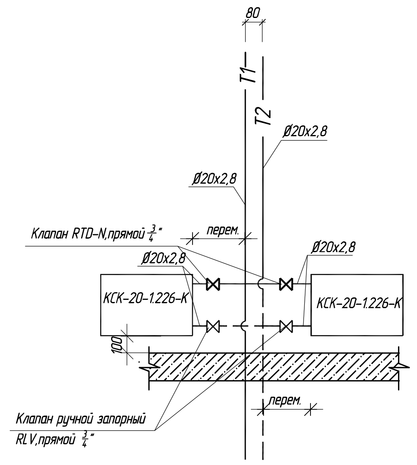

Узел 2

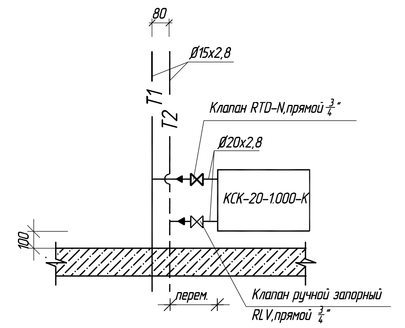

Узел 3

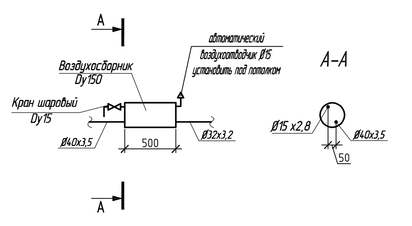

Примечания:

1. Подающие магистраль выполнить под перекрытием в межпотолочном пространстве 4-го этажа.
2. Место прокладки трубопроводов и высотные отметки уточнить по месту.
3. Диаметры подводок к отопительным приборам 15мм.
4. Схему теплового узла см. на листе
5. Система отопления комплектуется конвекторами КСК-20-УНИВЕРСАЛ-М-ТБ-С.

						МК-4/29.08-08
						Капитальный ремонт основного здания МОУ Гимназия №6 по ул. Федосеева, 16 (Литер А,А1) в Кировском районе г. Перми
Изм.	Кол.уч.	Лист	№ док.	Подпись	Дата	
Инженер	Попова					Отопление и вентиляция основного здания (литер А, А1)
ГИП	Чумаков					Стадия: Р; Лист: 15; Листов: 22
Управл. проектом	Иткинин					Схема системы отопления. Узел 1. Узлы прохода через перекрытия, стенки, перегородки (литер А)
						ООО "Промакс"

Согласовано

Взам. инв.№

Подп. и дата

Инв.№ подл.