План кровли

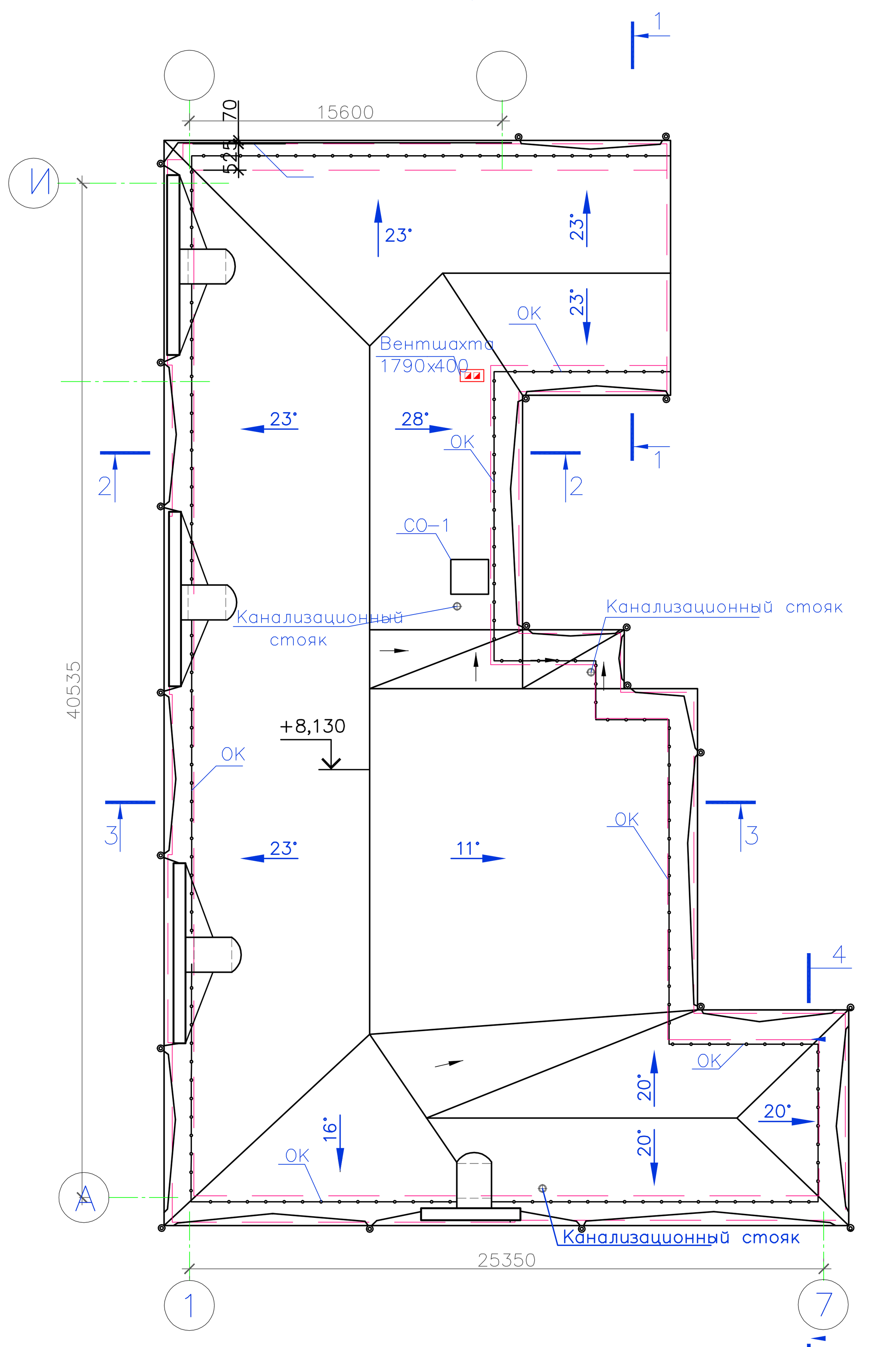

1 — 1

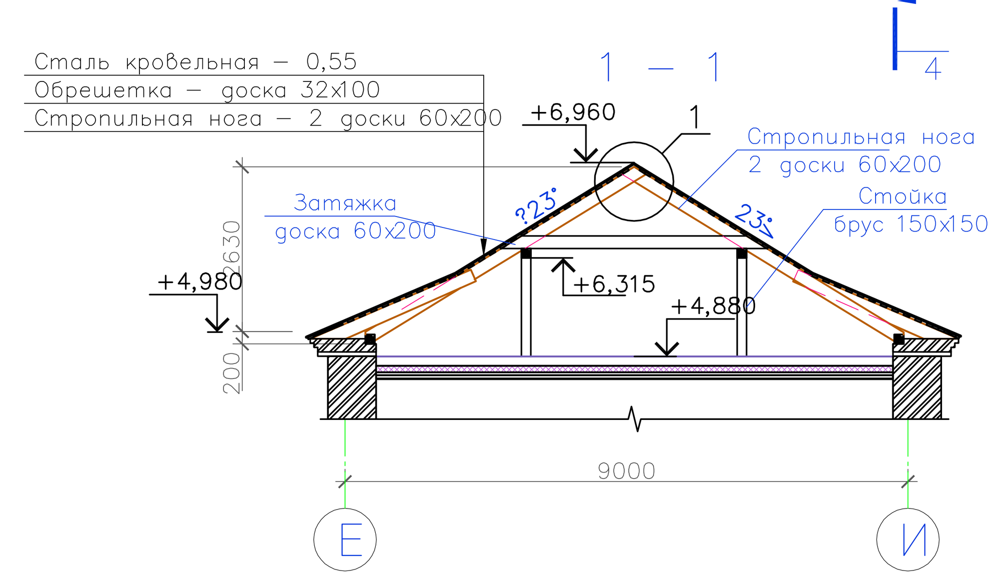

4 — 4

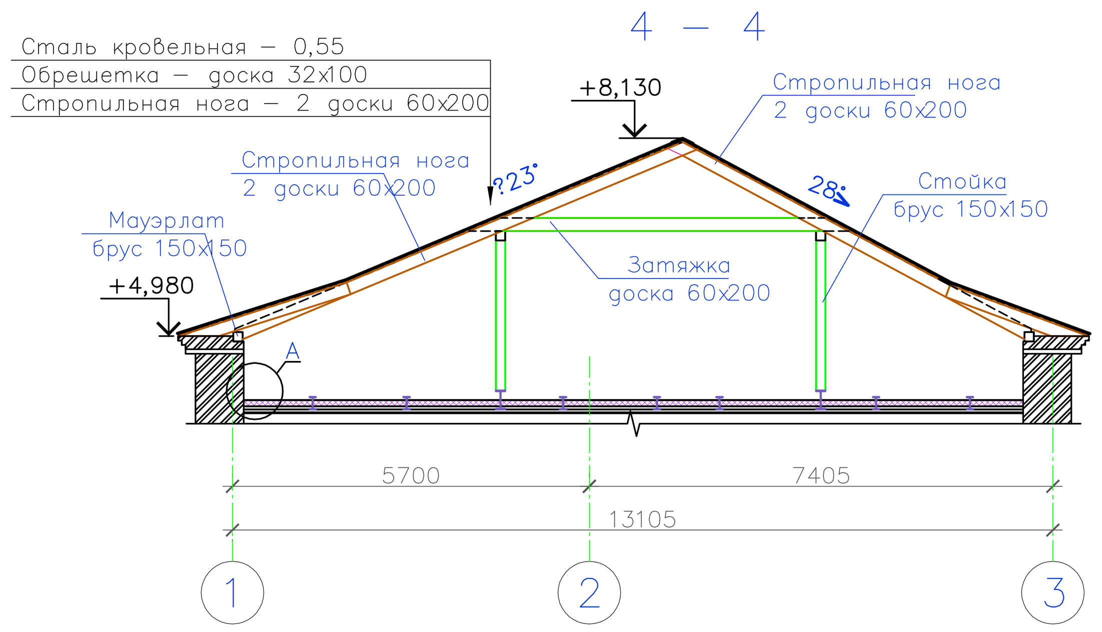

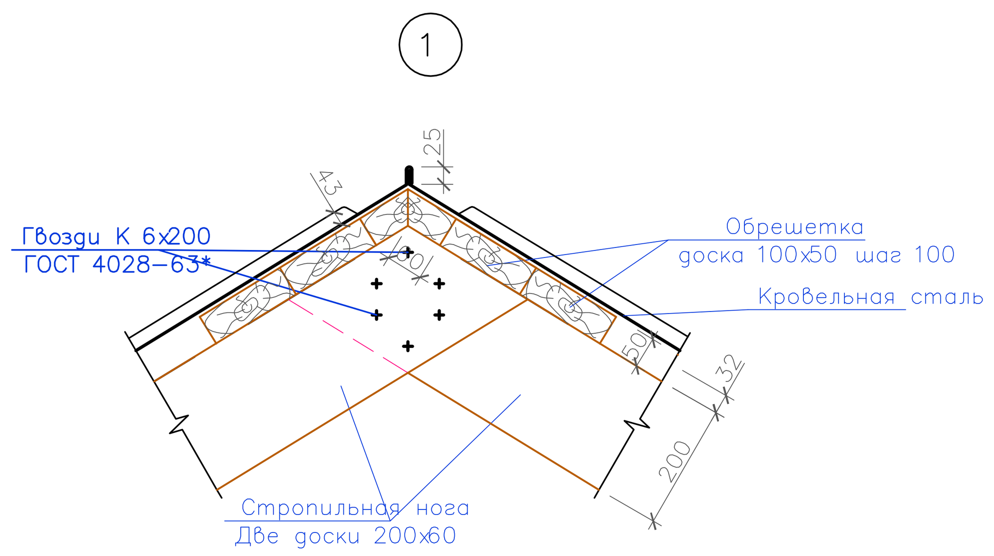

Схема расположения стоек, ригелей и вертикальных связей

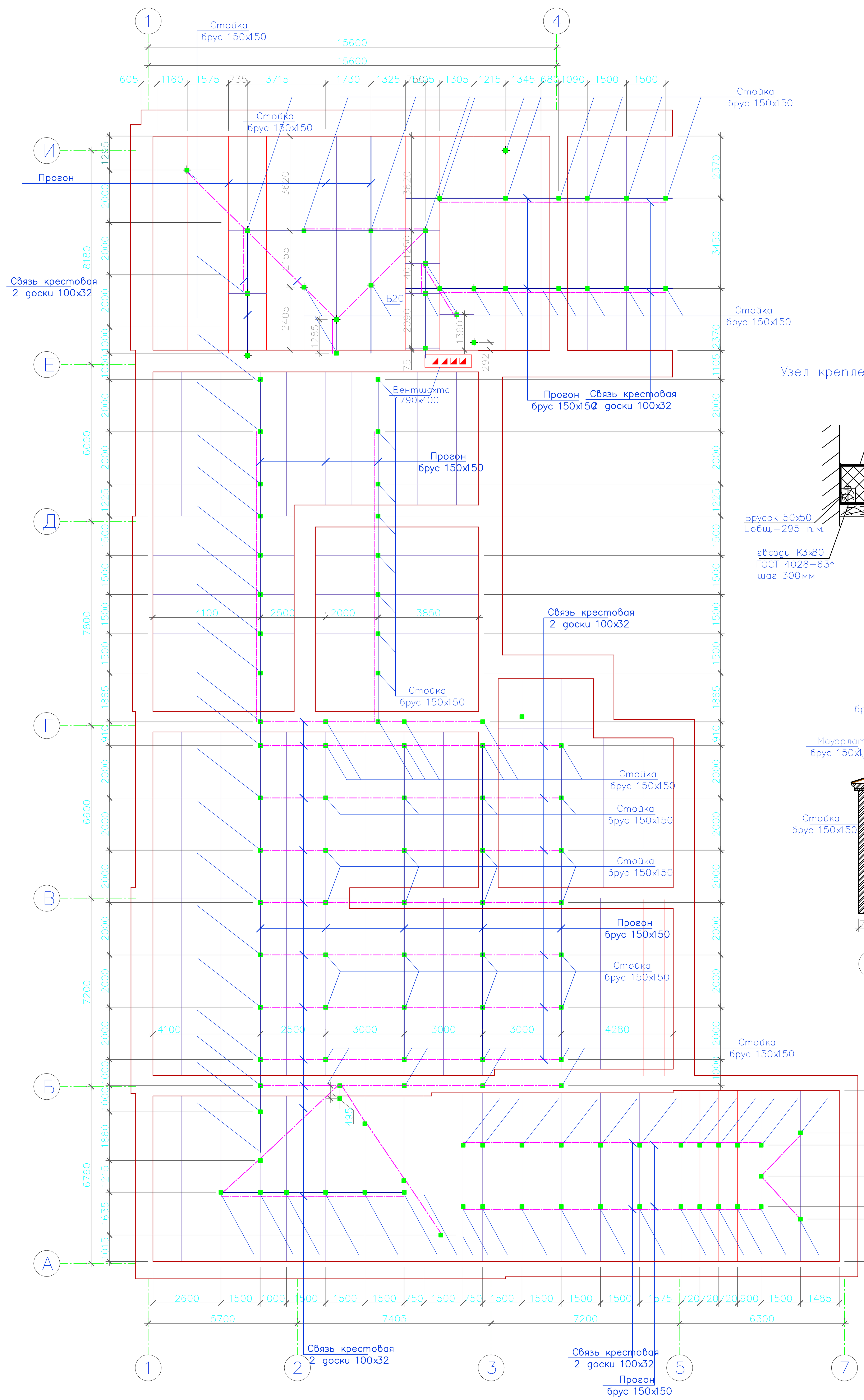

Узел крепления пароизоляции

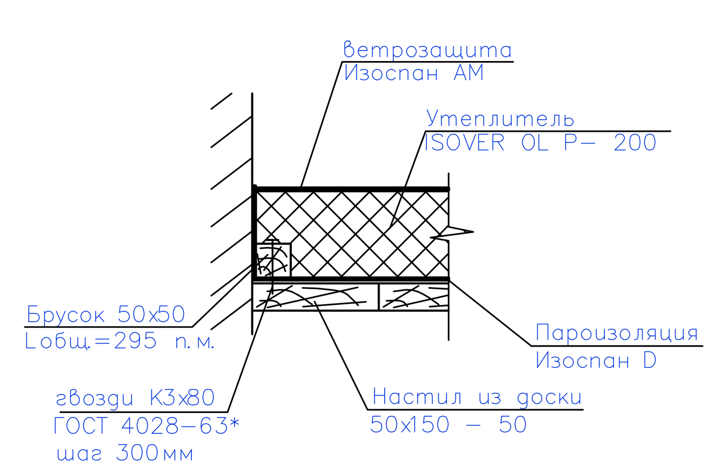

3 — 3

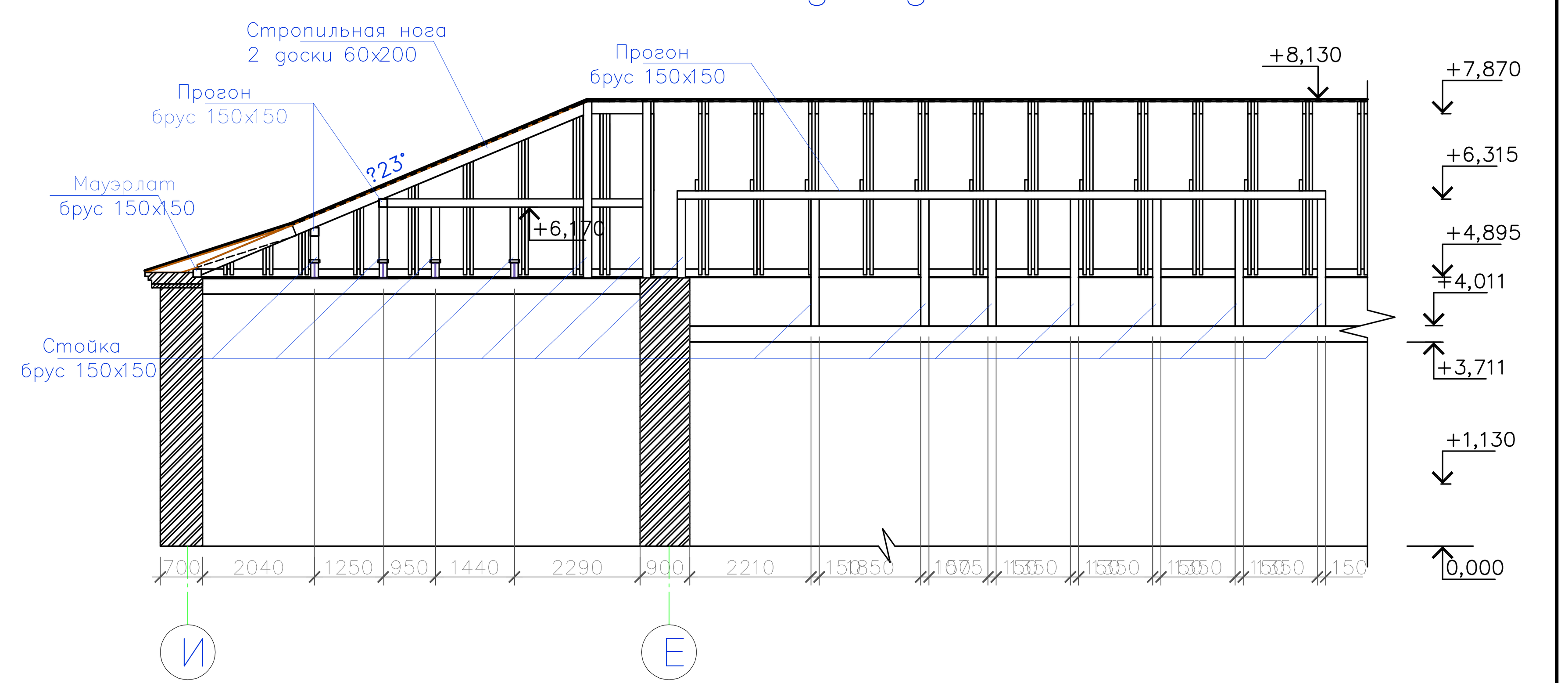

4 — 4

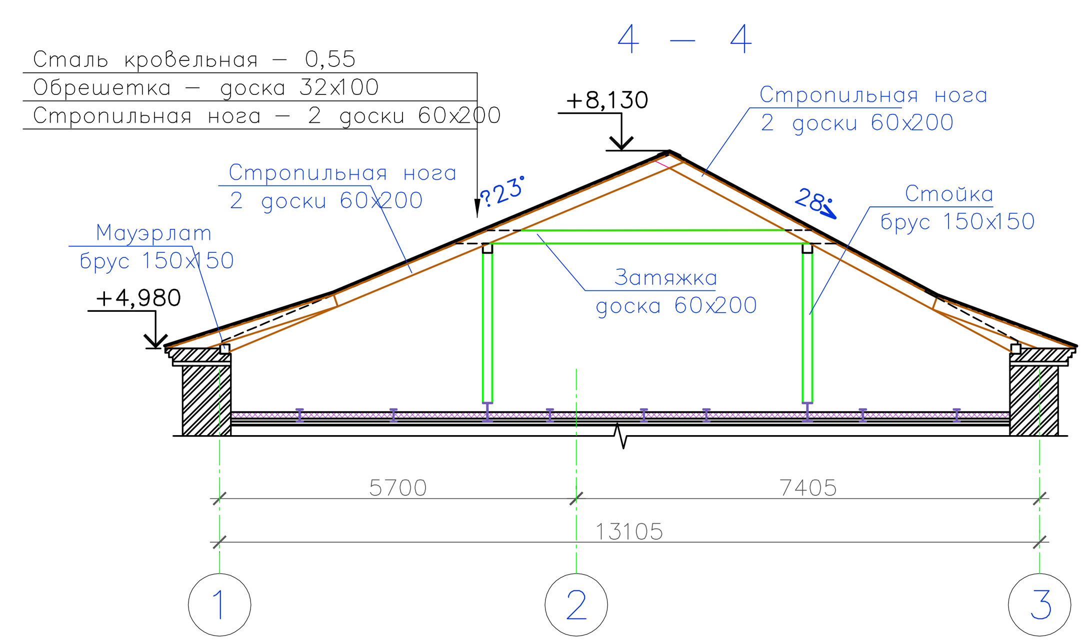

Спецификация материалов на устройство стропильной кровли

Поз.	Обозначение	Наименование	Кол., шт.	Масса ед., кг	Примечание
	ГОСТ 8486–86	Стойки – брус 150x150	7,2		м³
	ГОСТ 8486–86	Прогоны – брус 150x150	4,4		м³
	ГОСТ 8486–86	Мауэрлат – брус 150x150	3,5		м³
	ГОСТ 8486–86	Стропильные ноги – 2 доски 60x200	24,2		м³
	ГОСТ 8486–86	Обрешетка – доска обрезная 32x100	20,3		м³
	ГОСТ 8486–86	Вертикальные связи – доска обрезная 32x100	2,3		м³
	ГОСТ 8486–86	Затяжка – доска обрезная 60x200	3,3		м³
	ГОСТ 14918–80	Сталь кровельная, t=0,7	1442,0		м²
	ГОСТ 8486–86	Доска под мауэрлат, 100x20(h), l=8420	0,017		м³
		Огнебиозащитный состав "Пирилакс"	1300		кг
	ГОСТ 4028–63	Гвозди К4x120	240,0		кг
	ГОСТ 4028–63	Гвозди К6x200	420,0		кг
		Скоба строительная	1628,0		кг
		Унифлекс ЭПП 2,8	60,0		
	ГОСТ 8509–93	Уголок 100x70, l=200	276	2,16	595,61
		Шпилька М10, l=250	138		
		Гайка М10	276		
	Каталог "Металл-профиль"		90,0		пог. м.
	Каталог "Металл-профиль"	Труба водосточная с коленом (L=3000)	20		
	Каталог "Металл-профиль"		60		
	Каталог "Металл-профиль"	Держатель трубыВП76ТДШ	100		
ОК	Каталог "Металл-профиль"	Огрождение кровельное ОК-h600x1860	81		
	Каталог "Металл-профиль"	Воронка водопроводная	20		
АН1		Анкер распорный HSL-3-G, M10/40	160		
		Коньковый элемент кровли	55,0		пог. м.
К-1	ГОСТ 103–76	Полоса 4x40, l=690	230	0,87	199,33
		Стержень ø4 Вр-I, l= пог. м.	155,0	0,09	14,26

						МК-3-2008-АС
		зам				Здание МОУ "Гимназия №17", расположенное по адресу: г. Пермь, ул. Ленина и Газеты Звезда, 31/15 (Ленинский район). Литер А
Изм.	Кол. уч.	Лист	? док.	Подп.	Дата	
ГИП		Янушко				Капитальный ремонт
Инженер		Баяндина				Стадия: Р; Лист: 3и; Листов:
						План кровли. Схема расположения стоек, ригелей и вертикальных связей, разрезы 1-1, 2-2, 3-3, 4-4, узел 1
						ИП Л. К. Елембаев ООО "Уралпроектсервис"

Согласовано

Инв. ? подл. | Подп. и дата | Взам. инв. ?