ОК- 1

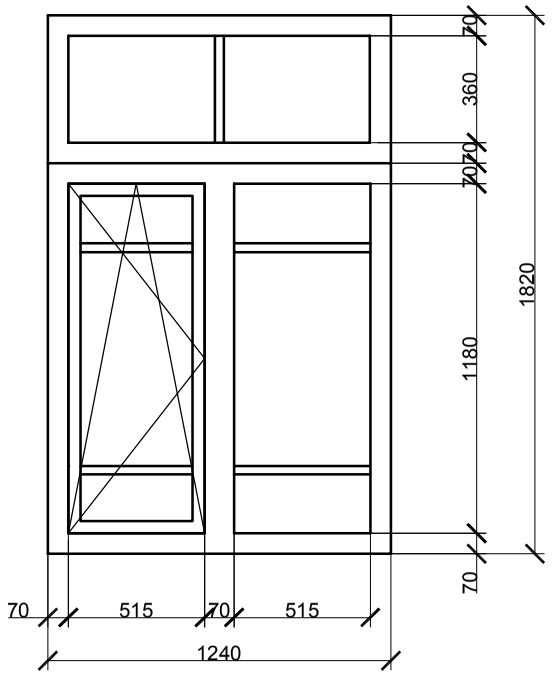

ОК-2

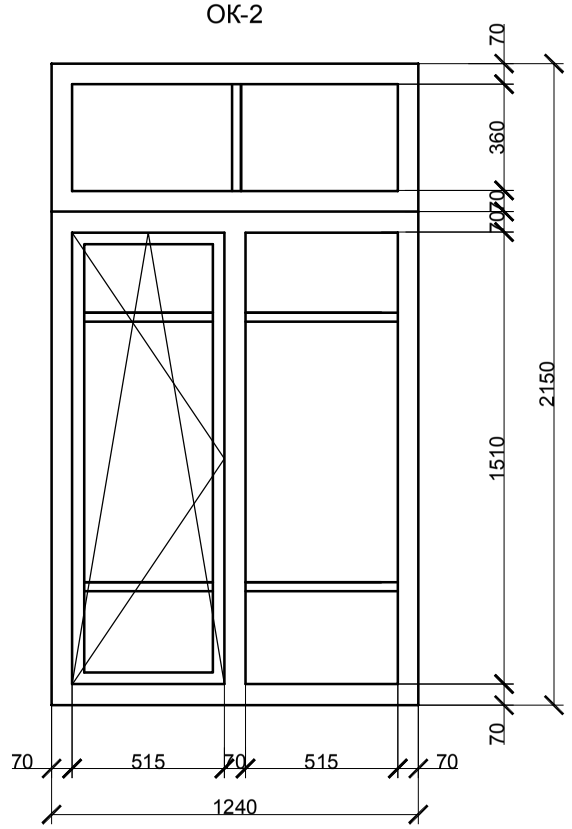

ОК-3

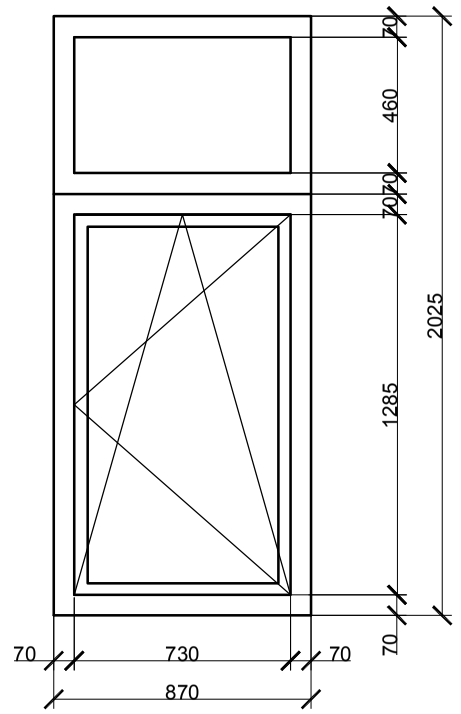

ОК-4

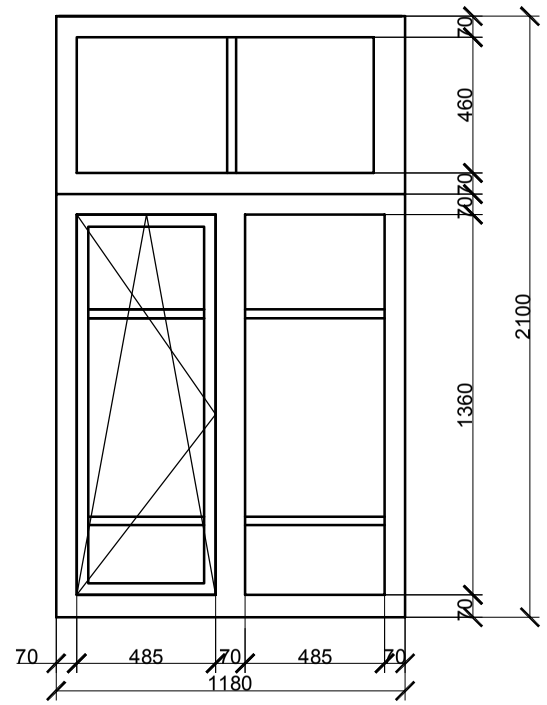

ОК-6

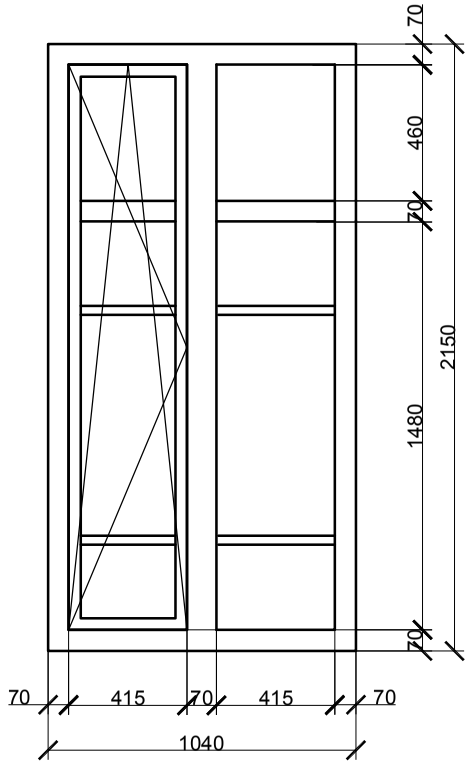

ОК-8

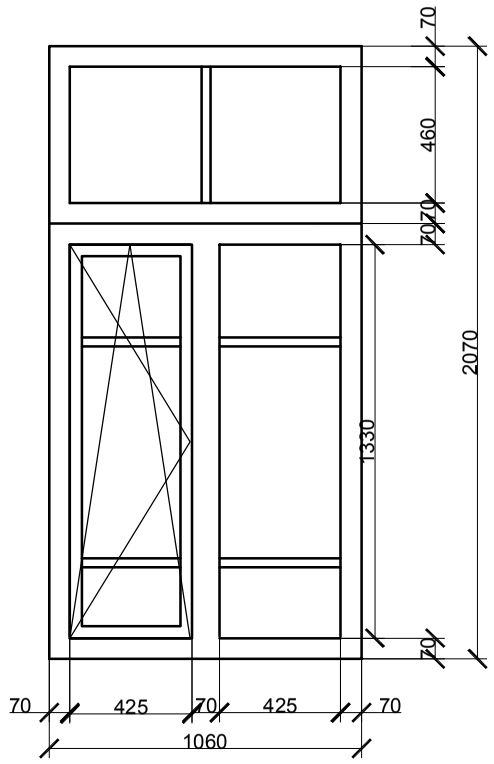

ОК- 7

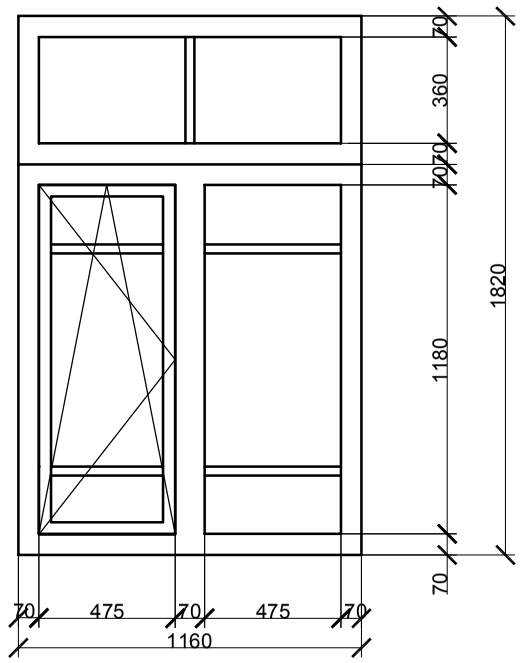

ОК- 10 (ОК-11)

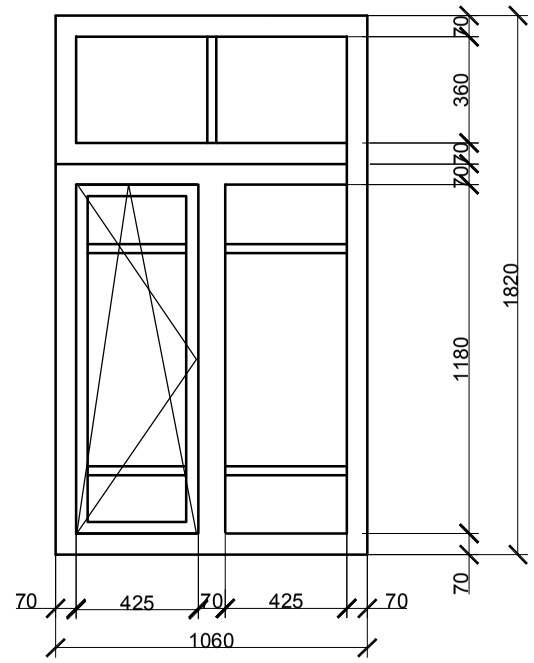

Примечание:

1. Для воссоздания исторического рисунка на уже существующих металлопластиковых окнах Ок-1, Ок-2 (расположенные на фасадах с улиц Ленина и Г.Звезда), Ок-3, Ок-4 (на фасадах дворовой части), Ок-6 (в осях 1-4/И) ОК-11, принято дополнить их фальшпереплетами.

Согласовано

Взам. инв. №

Подп. и дата

Инв. № подп.

Изм.	№ уч.	Лист	№Док	Подп.	Дата	226/31-АС		
						НПД по капитальному ремонту памятника архитектуры "Здание, где в школе учился А.А. Коротков" (1922 - 1925 г.г.) расположенного по адресу: г. Пермь, ул. Ленина и Г.Звезда,д.31/15, МОУ "Гимназия №17" г. Перми		
ГАП		Волченкова				Департамент образования г. Перми	Стадия	Лист	Листов
Инженер		Розанова					РД	36	
Архитектор		Чулкова				Окна ОК-1, ОК-2, ОК-3, ОК-4, ОК-5, ОК-6, ОК-7, ОК-8, М1:25	ООО "Пермстроймет+"		