4–4

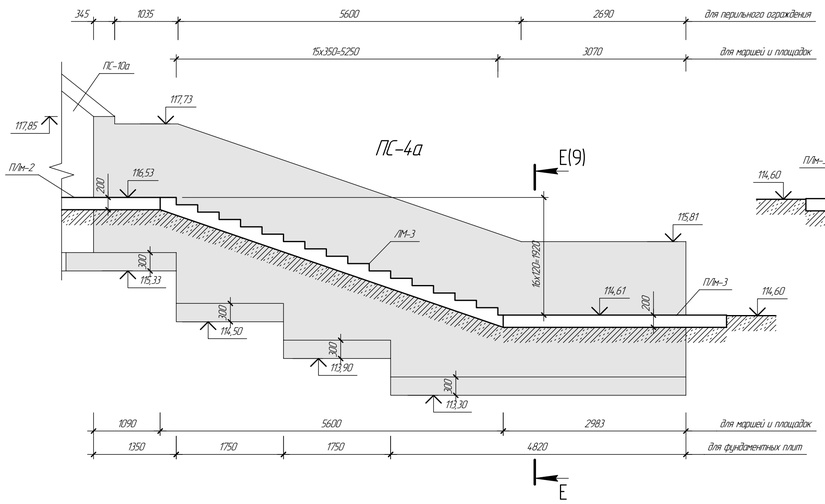

7–7

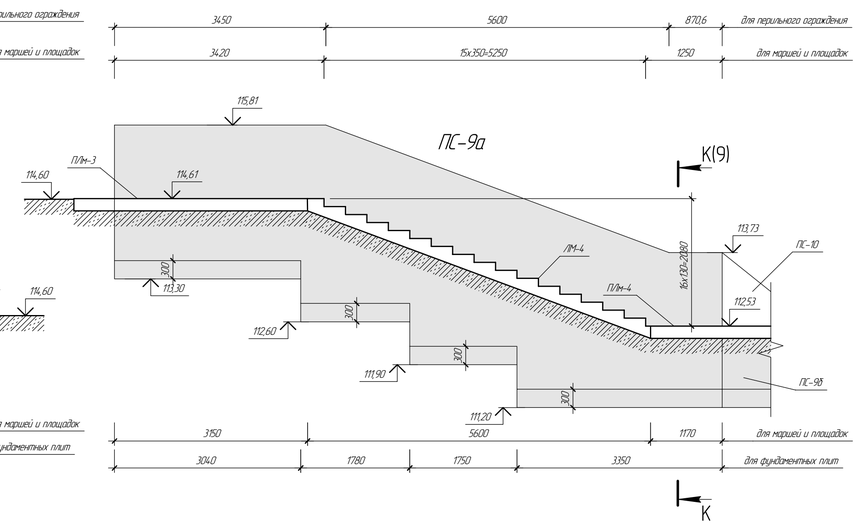

5–5

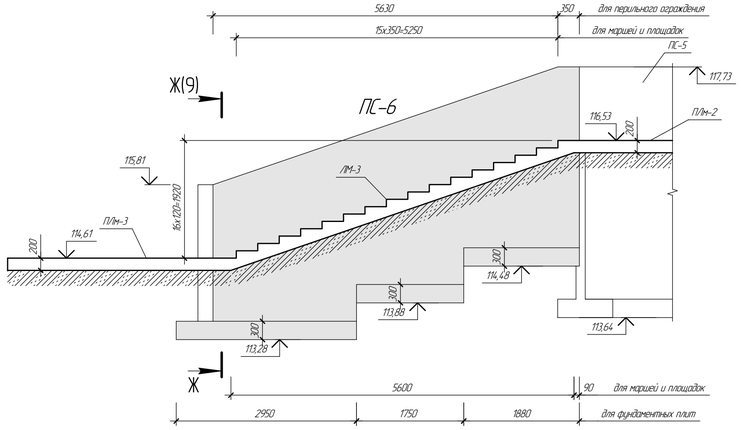

6–6

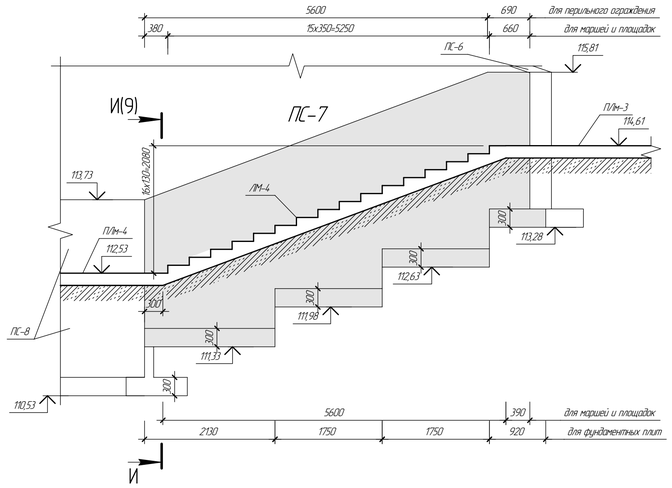

Спецификация на 1 элемент

Поз. Марка	Обозначение	Наименование	Кол-во	Масса ед. кг	Примечание
ПС-4а		Подпорная стена ПС-4а	2		
		⌀10 AIII ГОСТ 5781-82* $L_{изд}$=774,3 м.п.	–	0,617	477,7 кг
		Материалы			
		Бетон класса В20 W6 F300	10,1	–	$м^3$
		Биполь ХПП 3,0	11,0	–	$м^2$
		Щебень фр. 20-40 мм	1,1	–	$м^3$
ПС-4б		Подпорная стена ПС-4б	1		
		⌀10 AIII ГОСТ 5781-82* $L_{изд}$=353,4 м.п.	–	0,617	218,0 кг
		Материалы			
		Бетон класса В20 W6 F300	4,7	–	$м^3$
		Биполь ХПП 3,0	11,0	–	$м^2$
		Щебень фр. 20-40 мм	1,1	–	$м^3$
ЛМ-3		Лестничный марш ЛМ-3	2		
		⌀10 AIII ГОСТ 5781-82* $L_{изд}$=195,8 м.п.	–	0,617	120,8 кг
		Материалы			
		Бетон класса В20 W6 F300	3,9	–	$м^3$
		Биполь ХПП 3,0	17,8	–	$м^2$
		Щебень фр. 20-40 мм	1,8	–	$м^3$
ПС-5		Подпорная стена ПС-5	1		
		⌀10 AIII ГОСТ 5781-82* $L_{изд}$=596,4 м.п.	–	0,617	368,0 кг
		Материалы			
		Бетон класса В20 W6 F300	7,2	–	$м^3$
		Биполь ХПП 3,0	6,2	–	$м^2$
		Щебень фр. 20-40 мм	0,6	–	$м^3$
ПС-6		Подпорная стена ПС-6	2		
		⌀10 AIII ГОСТ 5781-82* $L_{изд}$=563,0 м.п.	–	0,617	347,7 кг
		Материалы			
		Бетон класса В20 W6 F300	7,4	–	$м^3$
		Биполь ХПП 3,0	9,2	–	$м^2$
		Щебень фр. 20-40 мм	0,9	–	$м^3$
ПЛм-3		Площадка лестничная монолитная ПЛм-3	2		
		⌀10 AIII ГОСТ 5781-82* $L_{изд}$=192,5 м.п.	–	0,617	118,8 кг
		Материалы			
		Бетон класса В20 W6 F300	3,5	–	$м^3$
		Биполь ХПП 3,0	17,5	–	$м^2$
		Щебень фр. 20-40 мм	1,8	–	$м^3$
ПС-7		Подпорная стена ПС-7	2		
		⌀10 AIII ГОСТ 5781-82* $L_{изд}$=523,0 м.п.	–	0,617	322,7 кг
		Материалы			
		Бетон класса В20 W6 F300	6,8	–	$м^3$
		Биполь ХПП 3,0	7,5	–	$м^2$
		Щебень фр. 20-40 мм	0,8	–	$м^3$
ПС-8		Подпорная стена ПС-8	1		
		⌀16 AIII ГОСТ 5781-82* $L_{изд}$=231,4 м.п.	–	1,58	365,6 кг
		⌀10 AIII ГОСТ 5781-82* $L_{изд}$=254,1 м.п.	–	0,617	156,8 кг
		Материалы			
		Бетон класса В20 W6 F300	6,1	–	$м^3$
		Биполь ХПП 3,0	9,0	–	$м^2$
		Щебень фр. 20-40 мм	0,9	–	$м^3$
ЛМ-4		Лестничный марш ЛМ-4	2		
		⌀10 AIII ГОСТ 5781-82* $L_{изд}$=196,9 м.п.	–	0,617	121,5 кг
		Материалы			
		Бетон класса В20 W6 F300	4,0	–	$м^3$
		Биполь ХПП 3,0	17,9	–	$м^2$
		Щебень фр. 20-40 мм	1,8	–	$м^3$

Примечания

1. Общие указания смотри на листе 1.
2. Разрезы 4–4, 5–5, 6–6, 7–7 замаркированы на листах 3, 4.
3. Под фундаментные плиты, лестничные марши и лестничные площадки выполнить подготовку из щебня фракции 20–40 мм толщиной 100 мм с прокладкой между щебнем и бетоном монолитных конструкций одного слоя гидроизоляции из гидроизоляционного материала Биполь ХПП 3,0.
4. Каркасы подпорных стен и сетки лестничных маршей и лестничных площадок выполнить из из отдельных стержней из арматуры класса AIII по ГОСТ 5781-82*. Соединения арматуры выполнить вязальной проволокой диаметром 1,2–1,5 мм по ГОСТ 3282-74 в шахматном порядке, а по краю элементов конструкции лестницы-спуска в каждом пересечении.
5. Арматурные стержни по длине соединяются в холодный стык с нахлёстом величиной в 40 диаметров соединяемых стержней, или при помощи ручной дуговой сварки (тип соединения С23-Рэ по ГОСТ 14098-91) с длиной шва 8 диаметров соединяемых стержней.
6. Нижняя арматура укладывается на фиксаторы защитного слоя толщиной 40 мм. Защитный слой вертикальной арматуры подпорных стен – 40 мм.

Изм	Кол.уч	Лист	№док	Подп	Дата	2009/07-06-И-26-КР
						Реконструкция набережной р. Кама в г. Перми
						Реконструкция существующей лестницы-спуска с Комсомольского проспекта — Стадия: Р; Лист: 6; Листов:
Гл. спец		Тихомирова			03.11	
Проверил		Тихомирова			03.11	Разрез 4–4. Разрез 5–5. Разрез 6–6. Разрез 7–7.
Разраб		Пеляев			03.11	ЗАО Институт "ПИРС"
Н. контр		Ярославцев			03.11	

Согласовано

Взам. инв. №

Подп. и дата

Инв. № подл.

Формат А1