## Фрагмент крыльца №2.

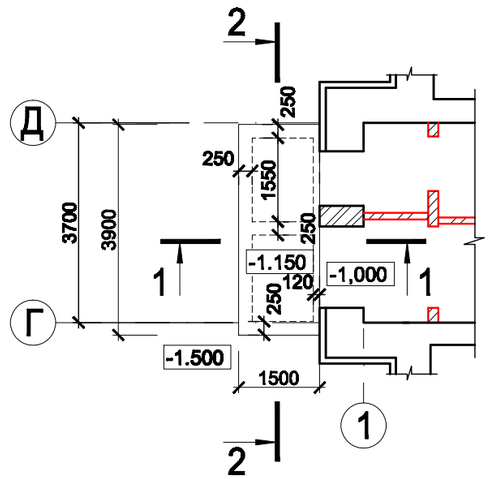


| Бетон кл. В15, армированный | | |
|---|---|---|
| сеткой | 5 Вр-1 шаг 100 / 5 Вр-1 шаг 100 | толщ.120мм |
| Стенки из полнотелого керам. | | |
| кирпича | | -230мм |
| Бетон кл. В15, армированный | | |
| сеткой | 5 Вр-1 шаг 100 / 5 Вр-1 шаг 100 | толщ.200мм |
| Бетон кл. В3,5 | | -50мм |
| Пеноплекс | | -50мм |

1-1

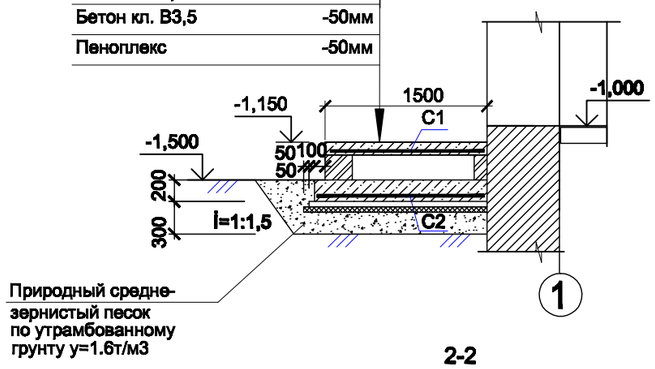


2-2

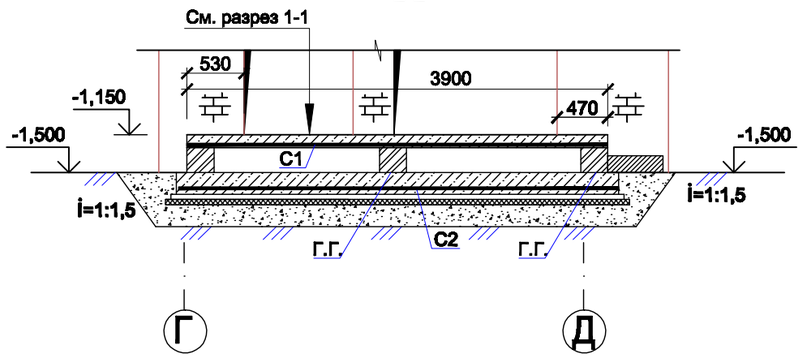


## Спецификация изделий и материалов на крыльцо№2.

| Марка поз. | Обозначение | Наименование | Кол. | Масса кг,ед. | Примечание |
|---|---|---|---|---|---|
| С1 | ГОСТ 23279-85 | Сетка 4С 5Вр1-100 / 5Вр1-100 147х387 (15) / (15) | 1 | 17,41 | |
| С2 | ГОСТ 23279-85 | Сетка 4С 5Вр1-100 / 5Вр1-100 157х407 (15) / (15) | 1 | 19,55 | |
| | | Материалы: | | | |
| | | Бетон кл. В3,5 | 0,35 | | м3 |
| | | Бетон кл. В15 | 2,03 | | м3 |
| | | | | | |

1. Данный лист смотреть совместно с планом первого этажа на листе АС-71.
2. Все работы по возведению монолитного бетона выполнять в соответствии с требованиями СНиПа 3.03.01-87.
3. В местах примыкания фундаментов входов к зданию проложить антисептированные доски, обернутые толем.
4. Г.Г. - Горизонтальная гидроизоляция из цементно-песчаного р-ра М100.

СОГЛАСОВАНО

Взам. инв.N

Подпись и дата

Инв.N подл.

| ИЗМ. | КОЛ.УЧ | ЛИСТ | N ДОК. | ПОДПИСЬ | ДАТА | 09-2008-АС | | | |
|---|---|---|---|---|---|---|---|---|---|
| | | | | | | Капитальный ремонт МОУ "СОШ № 60", расположенной по адресу: г. Пермь ул. Лодыгина, 14, Свердловский р-н | | | |
| ГИП | | Теплинская | | | | Здание школы | СТАДИЯ | ЛИСТ | ЛИСТОВ |
| Инженер | | Потапова | | | | | РП | 37 | |
| Разработал | | Теплинский | | | | Крыльцо №2 | ООО "Спецтранс-Строй" | | |

КОПИРОВАЛ