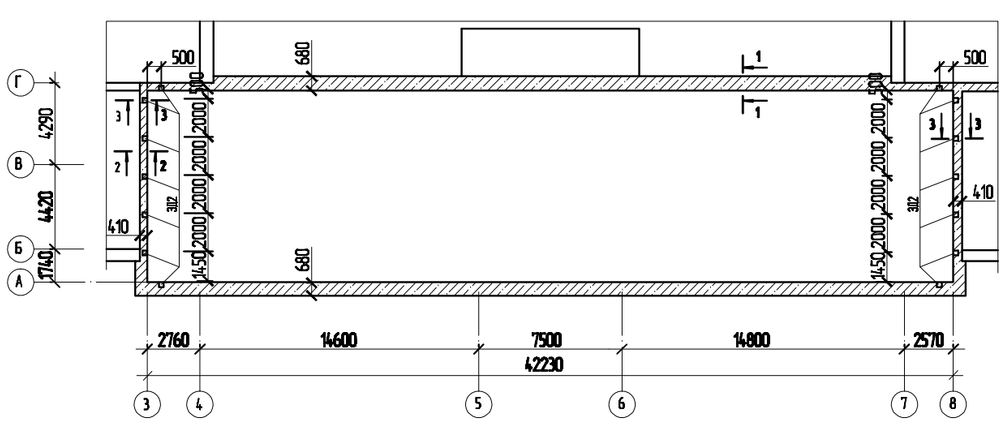

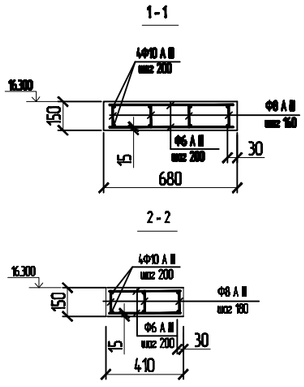

3-3

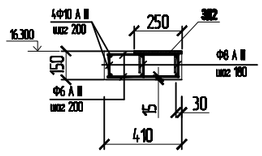

ВЕДОМОСТЬ РАСХОДА СТАЛИ НА МОНОЛИТНЫЙ ПОЯС, КГ

МАРКА ЭЛЕМЕНТА	ИЗДЕЛИЯ АРМАТУРНЫЕ					ИЗДЕЛИЯ ЗАКЛАДНЫЕ					ОБЩИЙ РАСХОД
	АРМАТУРА КЛАССА				ВСЕГО	АРМАТУРА КЛАССА		Прокат марки		ВСЕГО	
	А III					А III		С245			
	ГОСТ 5781-82					ГОСТ 2590-88		ГОСТ 19903-74			
	Ф10	Ф8	Ф6	ИТОГО		Ф20	ИТОГО	-16	ИТОГО		
МОНОЛИТНЫЙ ПОЯС	298.5	57.9	82.3	438.7	438.7	28.0	28.0	109.9	109.9	137.9	576.6

СПЕЦИФИКАЦИЯ ЭЛЕМЕНТОВ МОНОЛИТНОГО ПОЯСА

МАРКА ПОЗ.	ОБОЗНАЧЕНИЕ	НАИМЕНОВАНИЕ	КОЛ. ШТ.	МАССА ЕД., КГ	ПРИМЕЧАНИЕ
	09-2008 АС-89	Закладная деталь 3Д2	14	9.85	137.9кг
	ГОСТ 5781-82	Ф10АIII L= 483.8м	1	298.5	
	ГОСТ 5781-82	Ф8АIII L= 146.4м	1	57.9	
	ГОСТ 5781-82	Ф6АI L= 370.7м	1	82.3	
		Материалы			
		Бетон В15, W4, F75, м3			9.21

1. Опалубочные и арматурные работы производить в строгом соответствии требованиями СНиП 3.03.01-87 "Несущие и ограждающие конструкции".
2. Закладные детали 3Д2 установить под опорную часть балок монолитного участка УМ-1, УМ-2.

Изм.	Кол.уч	Лист	№док.	Подпись	Дата
1	—	Нов.		Н. Пот	12.09

09-2008-АС

Капитальный ремонт МОУ "СОШ № 60", расположенной по адресу: г. Пермь ул. Лодыгина, 14, Свердловский р-н

ГИП	Теплинская	Здание школы	Стадия: РП; Лист: 88; Листов:
Инженер	Потапова		
		Монолитный пояс	ООО "Спецтранс-строй"

Формат А 3

СОГЛАСОВАНО