П6

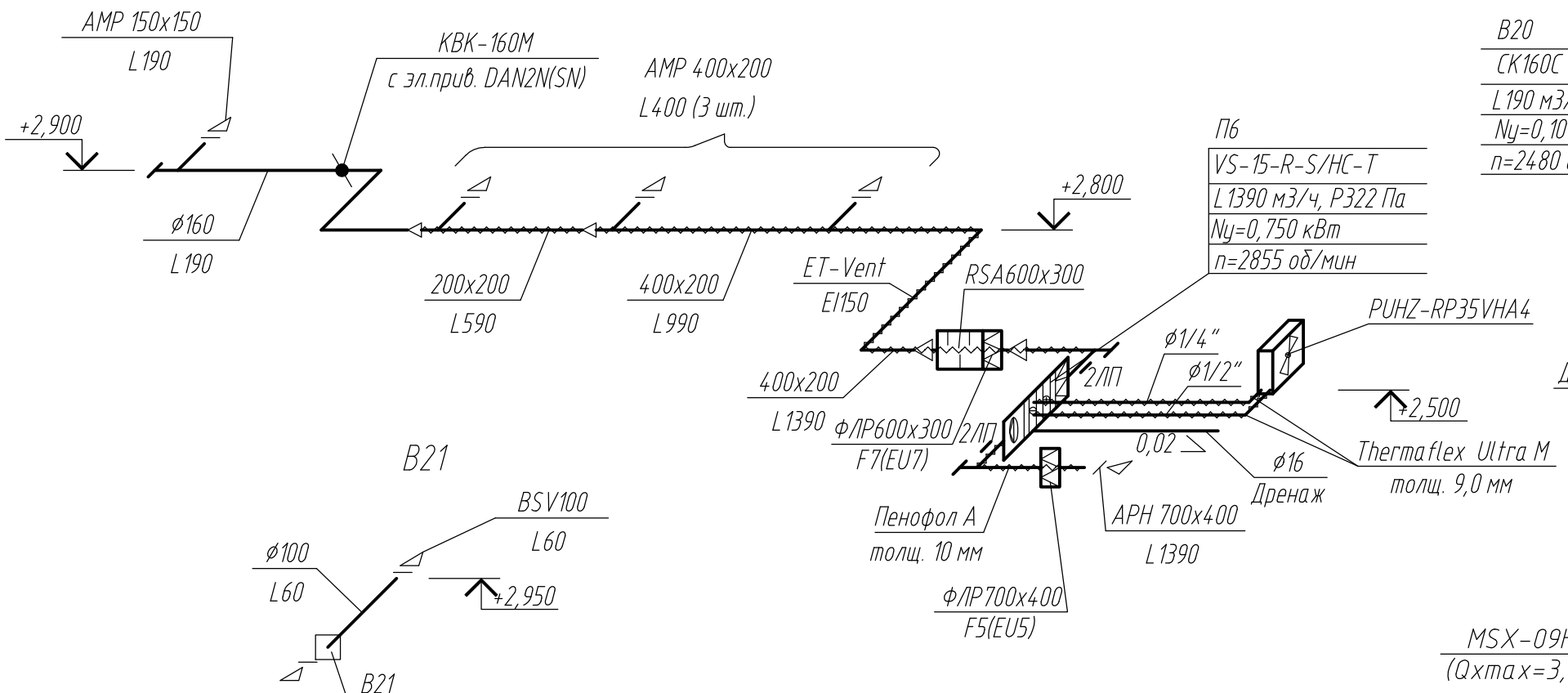

В20

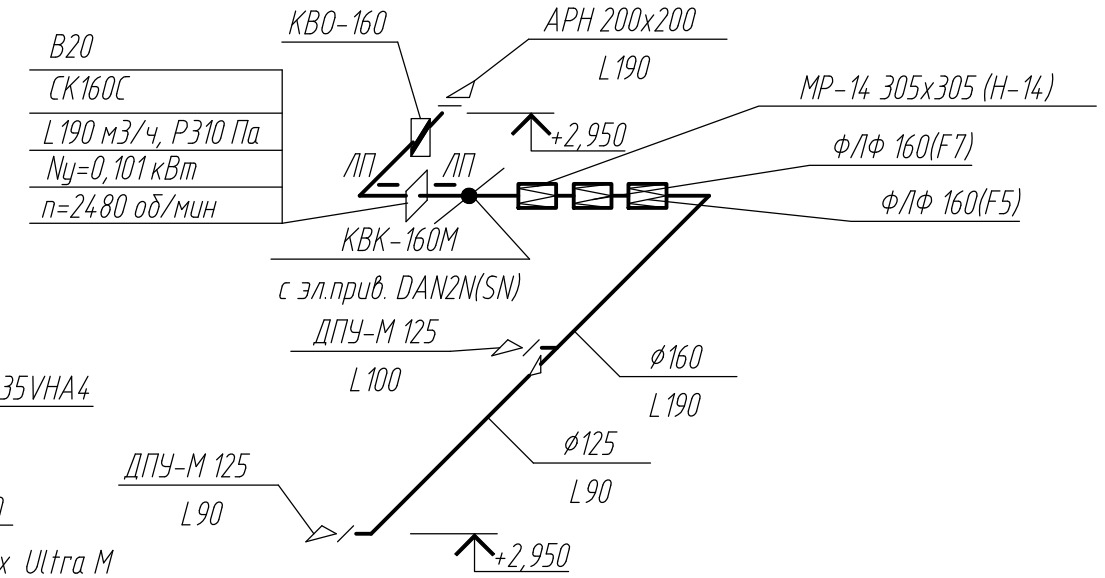

К8, К9, К10

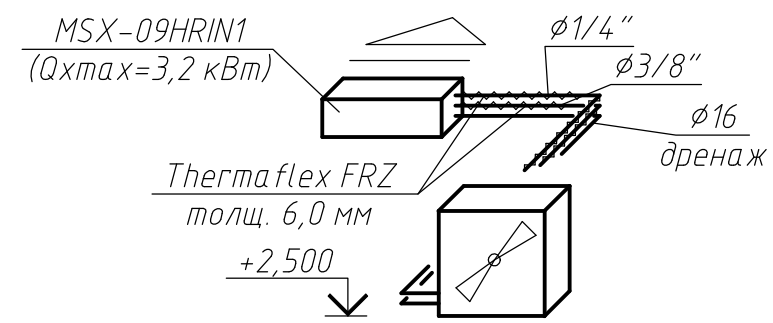

В21

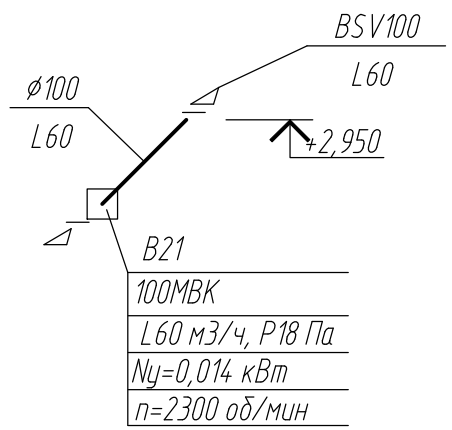

В22

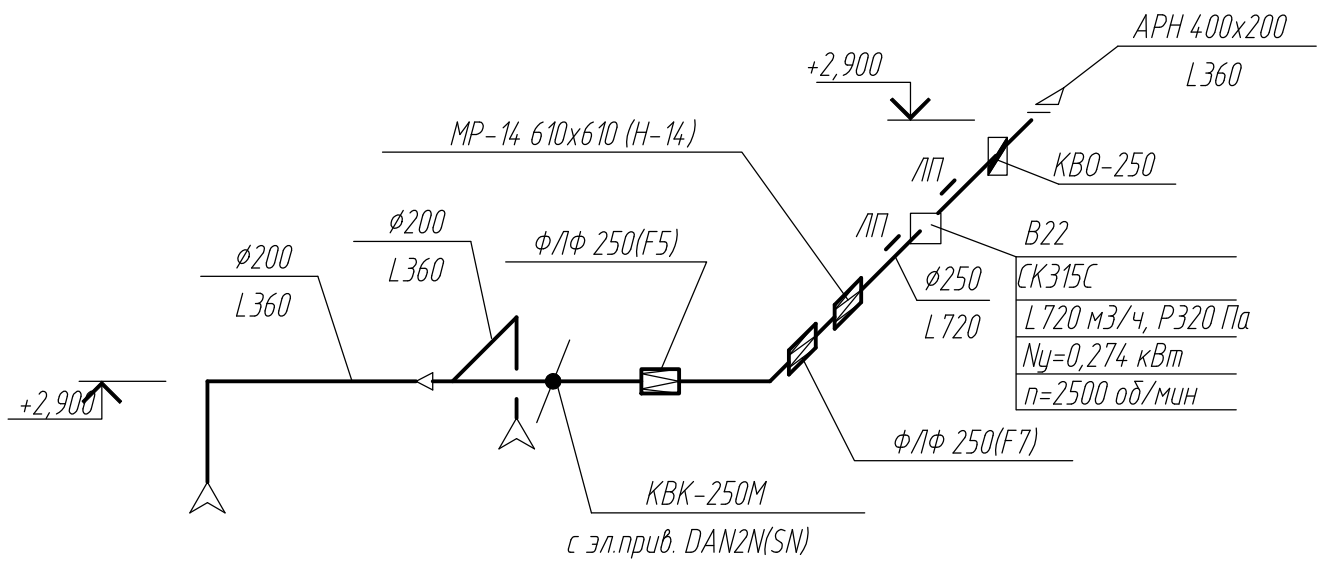

Изм.	Кол.уч.	Лист	N°док.	Подпись	Дата	2012/03-03-У-ОВ		
						Реконструкция систем вентиляции в здании поликлиники N°2 по адресу: г.Пермь, ул. Чердынская, 38а		
							Стадия	Лист	Листов
							Р	9	
Разраб.		Блинова			05.12	Схемы систем П6;В20-В22;К8-К10	ООО "УралСпецПроект"	
Проверил		Третьяков			05.12			
Н.Контр.		Лядов			05.12			

Взам.инв.N°

Подпись и дата

Инв.N°подл.

Копировал:

Формат А3